PBM 阀门解决方案大全

石化及化工

食品及饮料

液化天然气及低温领域

船舶及海洋平台

矿业

核能

石油及天然气

涂料及胶粘剂

个人护理

生物制药

造纸及纸浆

炼油业

钢铁行业

PBM 能为您的各种阀门应用需求

量身订做解决方案

PBM（匹兹堡黄铜制造厂）最早开始于1899年，在美国宾夕法尼亚州的匹兹堡市，其最初的业务是以有色金属的铸造为主。1962年，PBM生产出第一只球阀交付给用户。从1968年开始，PBM工厂迁入了现在位于匹兹堡市东南大约20英里处的埃尔文的新厂址。PBM公司将特殊的应用工况需求与创新的工程研发能力及高品质的制造经验相结合，使得PBM不仅能够提供标准规格阀门产品，同时也能为用户提供针对特殊工艺流程的特制阀门产品。

PBM所制造的大部分阀门均采用了PBM专利技术的“自适应密封”（Adjust-O-Seal®）阀座结构以及“全通径”（True-Bore®）等设计。目前，只有PBM的阀门产品有能力提供不需要中断生产流程的在线清洗/在线蒸汽清洗（CIP/SIP）的工艺。这些重要的创新性功能可以有效地帮助您降低工厂的生产成本，并大幅提高生产效率。

工业级阀门

- 双向直通球阀
- ANSI球阀
- 斜阀杆型罐底球阀
- 罐底球阀
- 换向球阀
- 多向球阀
- 流量控制球阀

卫生级阀门

符合BPE标准

- 清洁蒸汽阀
- 控制阀
- 双向直通阀
- 斜阀杆型罐底球阀
- 换向球阀
- 多向球阀
- 压管阀
- 喷雾球阀

特种阀门

- 船用阀门
- 止回阀
- 低温阀
- 仪表阀门
- 阀组管件
- 核标准级球阀
- 升阀杆取样阀
- 卫生级隔断排放阀

执行机构

- 电动或气动
- 直接作用式
- 输出扭矩达25,000英寸磅
- 双向式调整
- 气动及电-气动阀门定位器
- 机械式或者接近开关式位置控制器

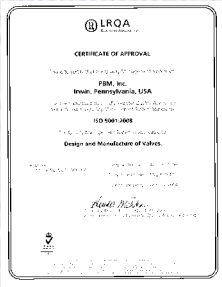

ISO 9001:2008 证书

SIL 3 认证

API 622
测试证书

ABS 认证

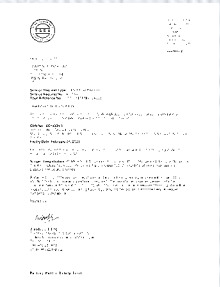

CRN 登记证

设计特点

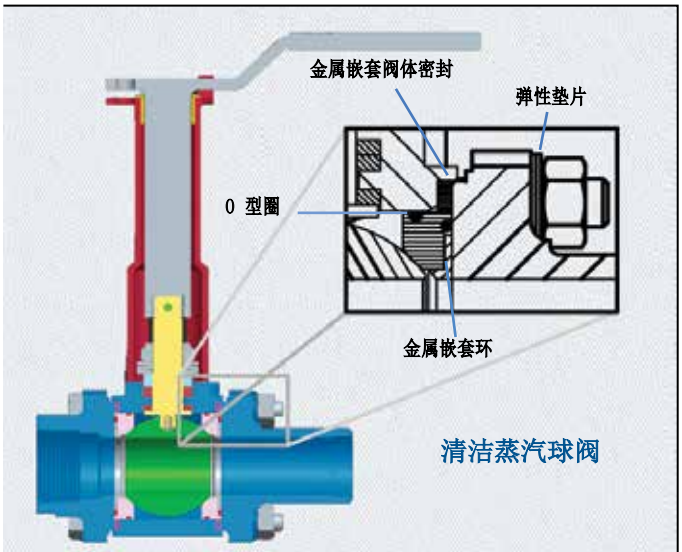

清洁蒸汽球阀

特性		优越性
1. 金属嵌套环	→	降低热胀冷缩循环效应的影响
2. 主要密封O型圈	→	提供弹性密封效果，用于抵消特氟龙的无记忆特性
3. 金属嵌套TFM	→	阀体垫片与阀座是分开的阀体密封，使得阀座可以相对于垫片活动
4. 弹性垫片	→	提供螺栓预紧力

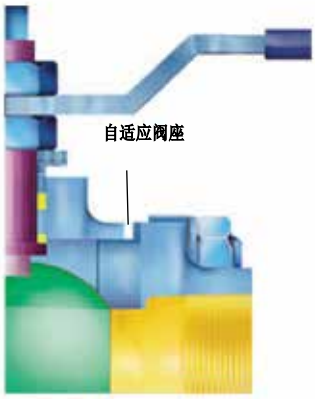

自适应密封

在线清洗/在线蒸汽清洗（CIP/SIP）

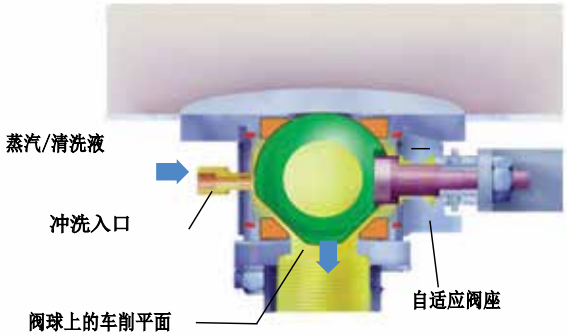

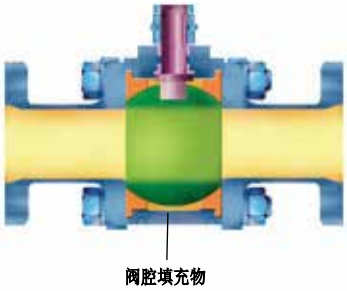

阀腔填充物

手柄锁定器

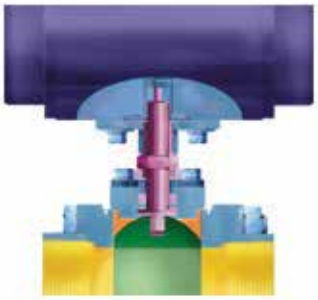

直接作用式执行器

与管路内径完全一致的全通径设计

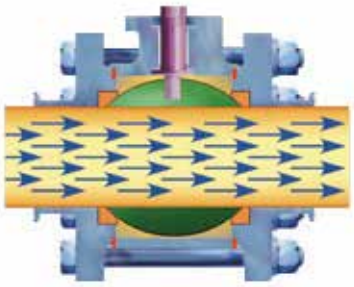

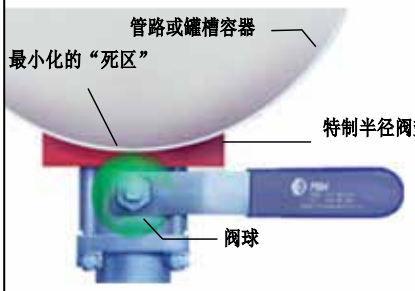

柱形半径罐底阀垫

PBM 工业级阀门

工业级球阀

不论是否应用在化工厂、造纸厂还是食品厂的生产环境，PBM的工业级阀门产品线均能从容解决严苛或通用的应用场合

阀门材料：
- 316/316L不锈钢
- 碳钢
- 铜材料
- 哈氏合金®
- AL6XN®
- 其他

连接形式：
- 螺纹连接
- 对焊
- 套焊
- 环压式
- 其他

可选配置：
- 执行机构
- 防火安全型
- 在线清洗/在线蒸汽清洗（CIP/SIP）
- 阀腔填充型
- 手柄锁定器
- 蒸汽型阀座
- 机械抛光&电镀抛光
- 特殊阀垫（罐底阀）
- 多种流向选择（换向阀和多向阀）
- 控制流量的V型阀球
- 多种材质的阀座材料

V型通径球阀用于需要在剪切及节流工况下精确控制液体流量或者粘稠物质的流量，这些阀球被特别设计成不同形状的通径，包括V型通径.

ANSI球阀，ASME B16.10，通径型，150磅法兰连接型球阀用于重负荷的工业应用，自适应密封标准.

阀门规格：
- 1/2” - 12”
  法兰压力等级150磅&300磅

ANSI球阀

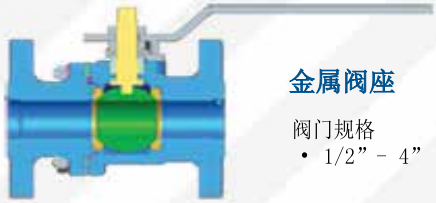

金属阀座

阀门规格
- 1/2” - 4”

ANSI 150磅/300磅法兰连接球阀，三片式罐底球阀及多向球阀，最高应用温度可达540°C

金属嵌套阀座

金属嵌套阀座环可以提升在高流速应用条件下的表现，在高温环境下保持阀座的完整性

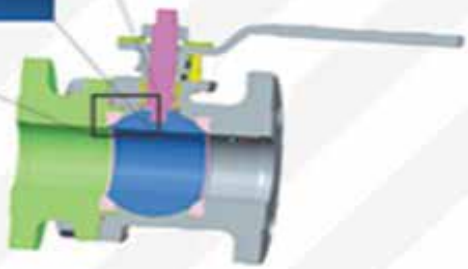

多向球阀

阀门规格：
- 1/2” - 8”

低温球阀

低温球阀具有非常独特设计， 可以在生产流程中的冷热循环中有效地防止泄露.

阀门规格：
- 1/2” - 4”

阀门材料
- 316/316L不锈钢
- 其他

可选项：
- 执行机构
- 手柄锁定器
- 应用温度从205°C到-200°C
- 300磅级设计

PBM 工业级阀门

仪表阀门 主要用于隔断压力传感器、孔板、冲洗环以及各类测量仪表.

阀门规格：
- 1/4” - 10” 通径型
- 1/4” - 12” 缩径型

压力等级：

- 1/4” - 3/4” ANSI 等级1500磅标准型，可选型2500磅
- 1” ANSI 等级 1500磅
- 1-1/2” - 2” ANSI 等级 900磅
- 3”, 4” ANSI 等级 600 磅
- 6” - 12 ANSI 等级 300磅

符合API 622标准的低排放填料（LOW E）

阀门材料：
- 316 L不锈钢
- 哈氏合金®
- 碳钢
- 复合金属
- 镍铬合金
- 其他

PBM的仪表隔断球阀，可以完全替代容易泄露的闸阀，并且获得精确的仪表读数.这种双向球阀可以有效地减少死区以及强制隔断，非常适用于造纸行业以及化工生产领域。可同时选配校准端口，在线清洗端口（CIP），150磅法兰连接型，以及标准手柄锁定器等.

阀门规格：
- 2” 配 1” 通径
- 3” 配 2-1/2” 通径
- 3” 配 1” 通径
- 其他

阀门材料：
- 316& 317 L 不锈钢
- 哈氏合金®
- 碳钢
- 钛合金
- 其他

双隔断排放阀

PBM 双隔断排放阀 满足用户的特殊需求，针对多种合金材料及压力等级的标准部件而做了特别的工程设计。对于炼油厂来说，阀门的安全和可靠是至关重要的，而PBM球阀就得到了主要炼油厂的信任.PBM阀门设计符合ASME B16.34标准，该型球阀同时也配有符合API 622 标准的低排放（LOW-E）可选项。

阀门规格：
- 1/4”- 10”

Fabflex® 阀组管件

Fabflex 阀组管件是针对特殊应用工况而设计开发的，大大减少了管路和阀门的配置空间，其可运输的最大长度可达5.5米，并可预装多种手动及自动阀门，该阀组管件在交货前100%进行测试以确保现场正常使用.

阀门规格：
- 1/4”- 6”

阀组管件的材料：
- 316/316L 不锈钢
- 碳钢
- 哈氏合金®
- 其他

PBM 低排放（LOW E）阀杆填料为减少排放提供了解决方案

设计特点：

- 平均阀杆填料泄漏量≤ 10 PPM （最大允许泄漏量100 PPM）
- 阀杆填料适用工况为温度范围从-240° to 450°C
- 符合API 607 Rev. 4标准的防火安全性
- 符合ASME 1500磅级焊接设计标准

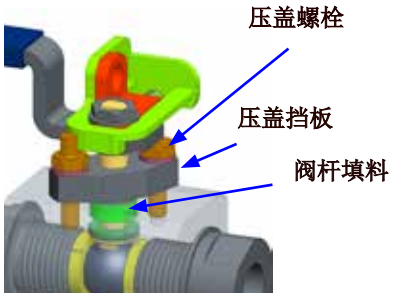

API 622低排放
（ Low E）
测试证书

船用阀门

阀门规格：
- 1/2” - 12”

可选配置：
- 执行机构
- USCG 目录 A
- 手柄锁定器
- 阀腔填充物
- MIL V 24509

铜质双向球阀

ANSI耳轴球阀

特种阀门

3向120°清管阀

清管球发射装置

核标准级阀门

该型阀门严格按照ASME 第III部分中第2级或第3级测试及认证.PBM的质量保证体系符合ASME NQA-1的标准。

相关的PBM产品符合ANSI B16.34, NACE,
及API 6D 的代码要求

卫生级球阀

PBM Igenix® 卫生级球阀产品线是用于纯净工艺的理想产品，因为这种工艺要求阀腔内的死角要被最大限度的消除.PBM球阀在制药、生物技术、食品、饮料、化妆品以及其他的卫生和清洁蒸汽应用中，展示出卓越的性能表现.

阀门规格：
. 1/4” - 6”

阀门材料：
- 316L不锈钢

铁元素含量，铸造<2%
铁元素含量，锻造<1%
- 哈氏合金®
- AL6XN
- 其他

连接形式：
- 卫生级卡箍式
- 对焊
- 环压式
- 其他

可选配置：
- 执行机构
- 防火安全型
- CIP/SIP
- 阀腔填充型
- 手柄锁定器
- 蒸汽型阀座
- 机械抛光&电镀抛光
- 特殊阀垫（罐底阀）
- 多种流向选择（换向阀和多向阀）
- 控制流量的V型阀球

双向清洁蒸汽疏水球阀

双向卫生级蒸汽疏水阀在断开管路下游时，通过阀体上的疏水端口以及阀球上的疏水口将冷凝水导入疏水器. 方便进行取样以检测蒸汽的纯度以及安全地隔断疏水器以方便检修. 该系列球阀采用低铁含量的铸造及锻造阀体，“全通径”（TRUE BORE@）设计，垂直或水平安装.

阀门规格：
- 1/2” - 4”

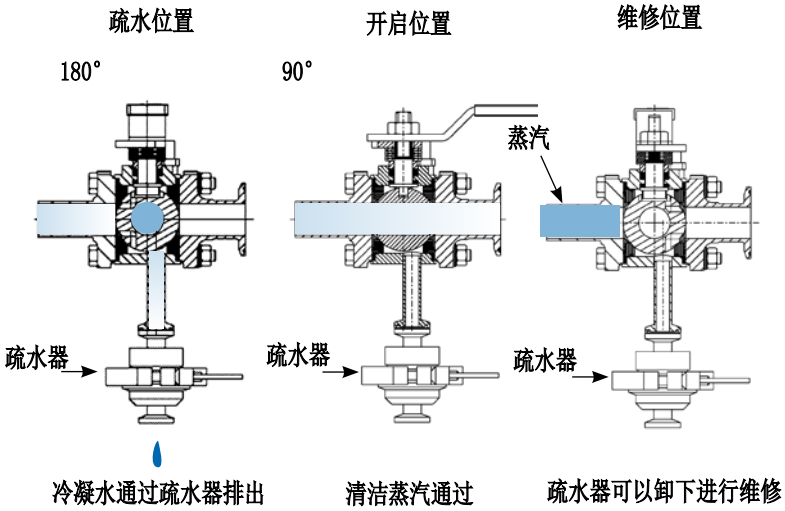

斜阀杆罐底球阀

阀门规格:
- 1/2” - 6”

喷雾球阀

阀门规格:
- 1/2” - 6”

彻底清洁罐槽，搅拌器或其他容器的内部，采用独特的设计来减少喷嘴的外露以减少可能的堵塞，可以使用各种标准喷嘴。

无弹簧卫生级止回阀

水平或垂直安装模式
卫生级卡箍式&对焊连接
机械抛光&电镀抛光

阀门规格:
- 1/2” - 4”

阀门材料:
- 316L 不锈钢
- 哈氏合金®
- 其他

对于垂直安装模式，可选项有排放端口或排放口

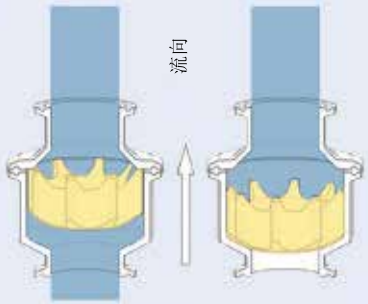

打开（流动）位置　　关闭（止回）位置

换向球阀

换向球阀

多向球阀:
- 1/2” - 8”

FABFLEX® 阀组管件

Fabflex 阀组管件式针对特殊的工业及卫生级工况而设计开发的，大大减少了管路和阀门的配置空间，其可运输的最大长度达5.5米，并可预装多种手动及自动阀门，该阀组管件在交货前100%进行测试以确保现场正常使用.也可以在球阀空置处安装盲板，以方便日后扩展安装使用

阀门规格:
- 1/4” - 6”

阀门材料:
- 316/316L 不锈钢
- 碳钢
- 哈氏合金®

可选配置:
- 执行机构
- 防火安全型
- CIP/SIP
- 阀腔填充型
- 手柄锁定器
- 蒸汽型阀座
- 机械抛光&电镀抛光

自冲洗球阀

阀门规格:
- 1/2” - 6”

升阀杆取样阀

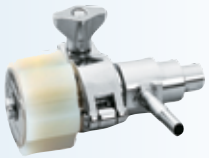

阀门规格:
- 1/4” 内径

阀门材料:
- 316L不锈钢
- 其他

可选配置:
- 执行机构
- 抛光
- 对焊
- Swickle接口（只有1/4”）
- 软管倒装
- 卡箍式接口

夹管阀

真正的“失效关闭”
适配现有的不含硅编制管
绝对不接触介质
执行器气压可以低至60 PSIG并可用各种限位开关
模块化安全罩
可选手动优先及位置显示器
手动或自动

Z-ball®零死角设计

这一设计使得PBM可以提供在上游和下游阀座同时密封的超级卫生级流程隔断阀

阀门规格:
- 1/2” - 4”

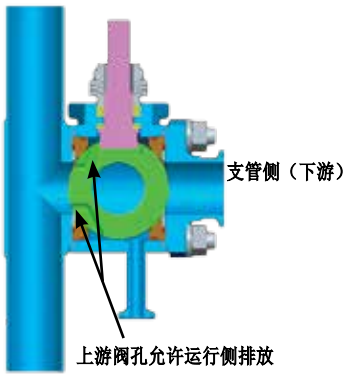

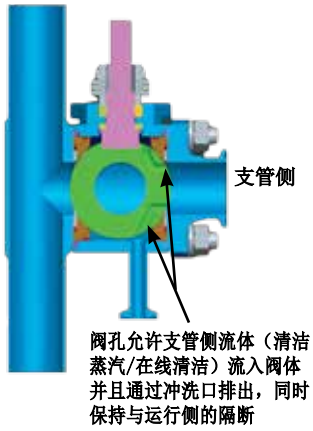

卫生级隔断排放阀

- 自适应密封设计允许安全地隔断流程以及仪表排放
- 能够隔断并排放压力，并且将在连续工作中的仪表安全地拆卸（比如清洁蒸汽管线）
- 能够在不切断主管线的前提下拆卸仪表来校准或更换

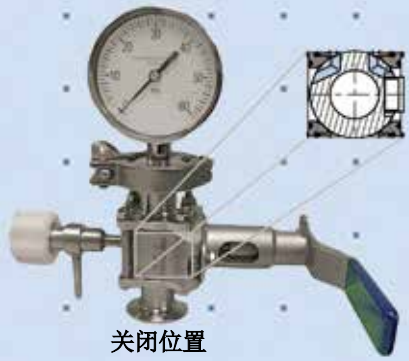

带环压式接口的双向直通球阀

阀门规格

- 1/2”- 1”

流程隔断阀

阀门规格

- 1/2” - 2”

PBM执行机构提供完整的解决方案

PBM阀门的执行机构有气动及电动的两种选择，多数PBM球阀都可以采用将阀杆作为执行器整体的一部分的直接作用式执行机构，这一设计有效提高了执行器的使用寿命和整体性能，同时缩减了整体尺寸. 因而直接作用式执行机构也能够减少附加支架或延伸架等. PBM直接作用式执行机构包括一个不锈钢托架及标准的插入接口，使得PBM球阀可以非常容易地与任意执行器配合安装.

电动或气动
直接作用式
输出扭矩可达25,000英寸磅
双向调整
电动执行机构在配置可选功能及相关控制设备后，可实行几乎无范围限制功能
气动执行机构：
　齿条&齿轮双作用式
　齿条&齿轮弹簧复位式
电磁阀 （NEMA 4，防爆型 IS）
机械式或接近开关式位置控制器
气动或电动-气动定位器

全球性业务分部

• 美国 • 加拿大 • 澳大利亚 • 墨西哥 • 巴西 • 阿根廷 • 智利 • 英国
• 中欧 • 德国 • 瑞典 • 西班牙 • 比利时 • 法国 • 爱尔兰 • 瑞士 • 奥地利 •
荷兰 • 南非 • 印度 • 台湾 • 中国 • 泰国 • 新加坡 • 沙特阿拉伯 • 马来西亚 • 韩国 • 越南

网址：www.pbmvalve.com

网址：www.pbmvalve.com

PBM公司
1070 Sandy Hill Road, Irwin, PA 15642
电话：+1 724.863.0550
传真：+1 724.864.9255
邮箱：info@pbmvalve.com

© Copyright 2015 PBM, Inc. LT-1AC